naturaliabau

PER UN CLIMA MIGLIORE, DENTRO E FUORI

SCHEMI DI CARICO E LOGISTICA

Fornitura e peso dei pannelli isolanti Naturalia-Bau

PRODOTTI NON ABBINABILI

24 BANCALI PER BILICO

- **NATURAHANF *wall***
  110x120x225cm
  Peso 295kg

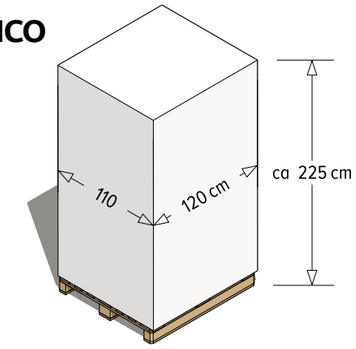

CARICO LATERALE
E POSTERIORE

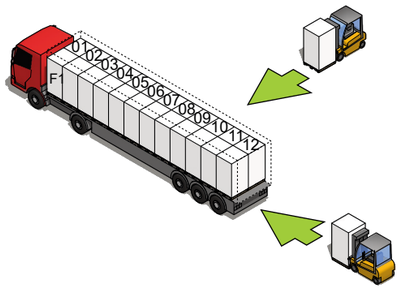

22 BANCALI PER BILICO

- **NATURAHANF *flex***
  120x120x255cm
  Peso 155kg
- **NATURAHANF *flex pro***
  120x120x255cm
  Peso 155kg

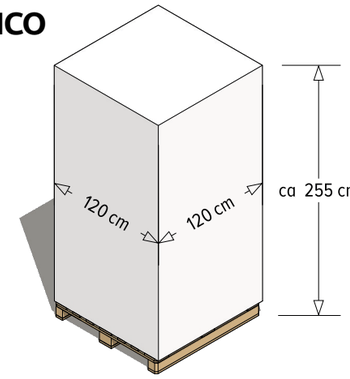

CARICO LATERALE
E POSTERIORE

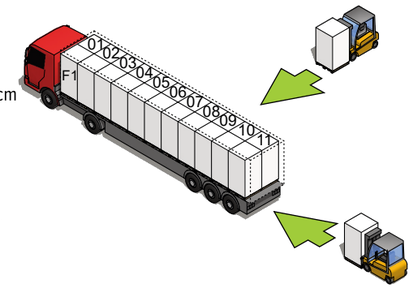

MAGAZZINO **A**

40 BANCALI PER BILICO

Ⓐ **NATURAWALL *smart***
125x120x125cm
Peso 225kg

Ⓐ **NATURAWALL**
(40<mm<100)
125x120x125cm
Peso 265kg

Ⓐ **NATURATHERM**
135x120x125cm
Peso 235kg

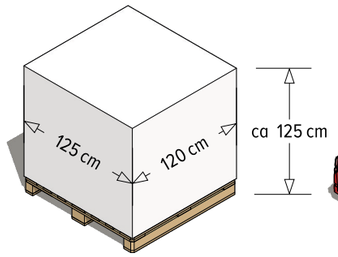

CARICO LATERALE

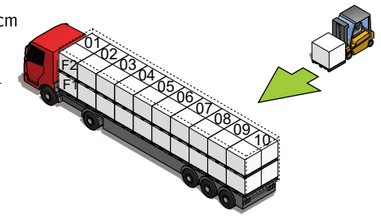

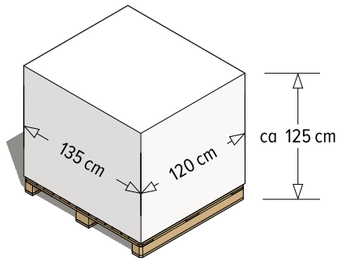

28 BANCALI PER BILICO

Ⓐ **NATURAWALL**
(120<mm<160)
190x120x125cm
Peso 395kg

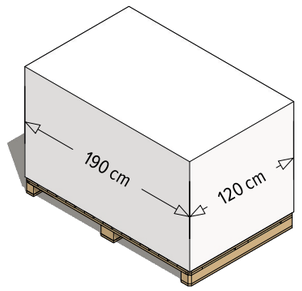

CARICO LATERALE

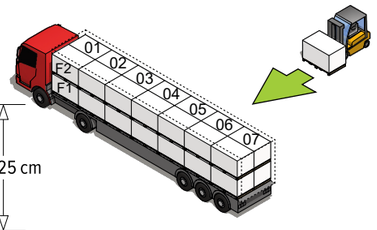

MAGAZZINO **B**

40 BANCALI PER BILICO

CARICO LATERALE

B **NATURAWALL *nk***
(60<mm<160)
135x120x125cm
Peso 350kg

B **NATURAPOR**
135x120x125cm
Peso 315kg

B **NATURABOARD**
135x120x125cm
Peso 485kg

B **NATURATHERM *hd***
135x120x125cm
Peso 315kg

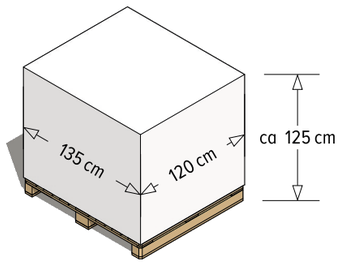

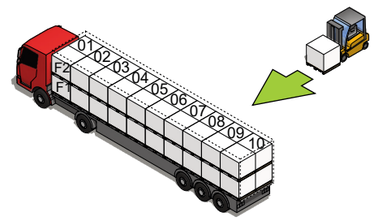

B **NATURAWALL *sp***
135x100x125cm
Peso 295 kg

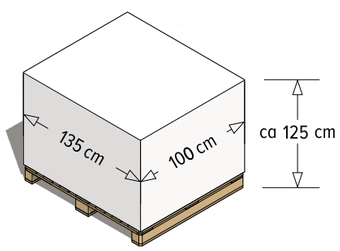

36 BANCALI PER BILICO

CARICO LATERALE

B **NATURAISOLANT**
150x120x125cm
Peso 495kg

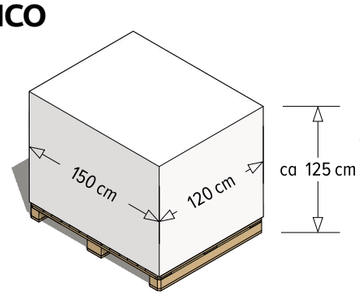

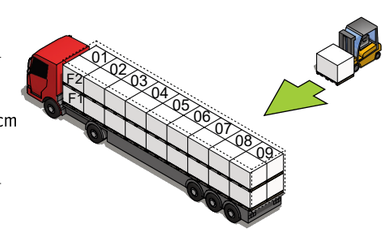

MAGAZZINO **B**

28 BANCALI PER BILICO

CARICO LATERALE

B **NATURATHERM *protect plus***
(60<mm<100)
190x120x125cm
Peso 490kg

B **NATURATHERM *combi***
(120<mm<160)
190x120x125cm
Peso 415kg

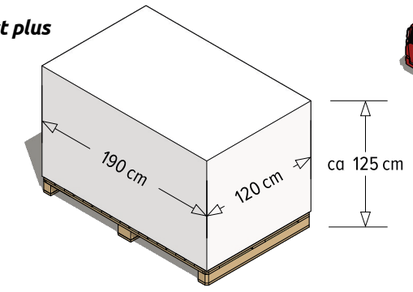

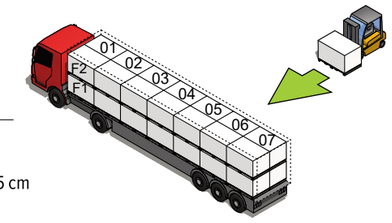

24 BANCALI PER BILICO

CARICO LATERALE

B **NATURAWALL *nk***
(40mm)
225x120x125cm
Peso 580kg

B **NATURATHERM *combi***
(60<mm<100)
225x120x125cm
Peso 490kg

B **NATURATHERM *protect plus***
(22-35mm)
225x120x125cm
Peso 850kg — 22mm
Peso 650kg — 35mm

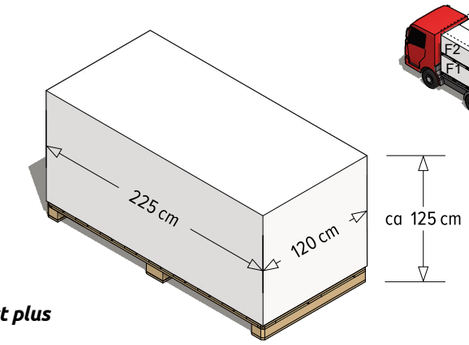

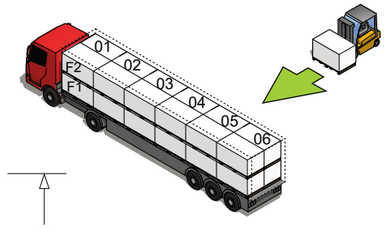

22 BANCALI PER BILICO

CARICO LATERALE
E POSTERIORE

B **NATURAFLEX**
122x120x255cm
Peso 230kg

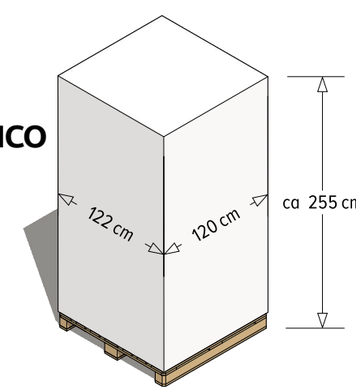

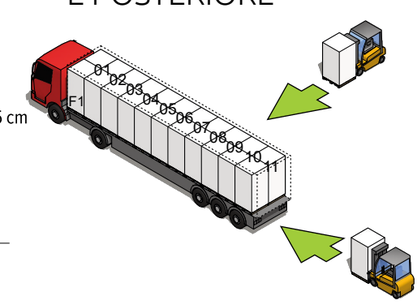

IMPRESSUM

Edizione 2.4 del 01.09.2023
Aggiornamento prodotti, misure e opzioni di carico

Redazione: Matteo Bignozzi, Matteo Pontara, Alexander Ebner
Illustrazioni e grafiche: Naturalia-BAU/Matteo Bignozzi; foto di copertina unsplash.com

© 2023 by Naturalia-BAU srl

Esclusione di responsabilità civile

Contenuto della documentazione

Naturalia-BAU srl non garantisce in nessun modo l'attualità, la correttezza, la completezza o qualità delle informazioni fornite. La responsabilità legale per motivi di danno materiale o immateriale causato dall'uso o non-uso di informazioni scorrette o incomplete è esclusa se non risulta un comportamento volontario o gravemente colposo da parte di Naturalia-BAU srl. La società si riserva esplicitamente il diritto di cambiare, arricchire o cancellare delle parti del documento o di sospendere la pubblicazione temporalmente o definitivamente. Naturalia-BAU srl si riserva inoltre il diritto di utilizzare, senza riconoscere alcun corrispettivo, idee, concetti, know-how o tecniche contenute nei contributi a qualsiasi fine, ivi incluse,a titolo esemplificativo, la produzione e la commercializzazione di prodotti e/o servizi che incorporino tali contributi.

.

Naturalia-BAU s.r.l.

Via Carlo Abarth, 20
39012 Merano (BZ)
www.naturalia-bau.it
info@naturalia-bau.it
tel +39 0473 499050